ELEKTROMOS SEPRŐ

G9

HASZNÁLATI ÚTMUTATÓ

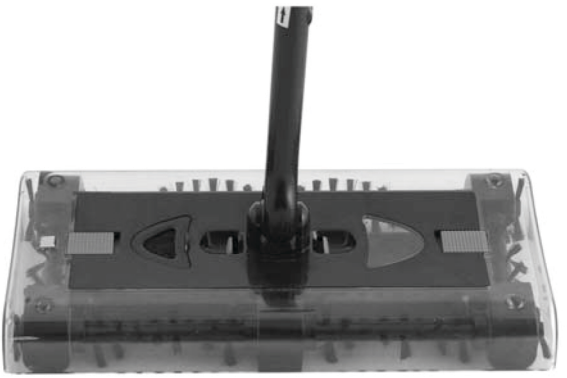

Tisztelt Vásárlónk!

Köszönjük az FG Electronics termékei iránt tanúsított bizalmát. Ön a vásárlás pillanatától egy olyan műszaki berendezés tulajdonosa, amely a legújabb fejlesztések eredménye, és egyike a gyártó jó minőségű, ergonómikus formatervezésű, a biztonsági követelményeknek megfelelő termékeinek.

A készülék szakszerű használata elengedhetetlen követelménye a biztonságos üzemeltetésnek, ezért arra kérjük, hogy üzembe helyezés előtt figyelmesen olvassa el a használati útmutatót!

A készülék műszaki jellemzői és tanúsítványai

Hálózati feszültség (töltő):	230 V ~ 50 Hz
Üzemfeszültség:	7.2 V (akku)
Súly:	0,9 kg

Háztartási elektromos berendezés - Származási ország: Kína - Importőr és forgalmazó: KM Európa Kft. 6723 Szeged, Makkosházi krt. 15. - Telefon: 62/48-18-18 - Weboldal: www.fg-electronics.hu - E-mail: info@fg-electronics.hu

Elektromos, akkumulátoros seprő

Az FG-electronics FD SDJ03 elektromos seprője egy gyors, könnyen mozgatható padló- és szőnyegtisztító eszköz, mellyel nagyon gyorsan és egyszerűen feltakaríthatja a padlózatra szóródott szemetet. Az elektromos seprő téglalapba rendezett forgó keféi és a 360°-ban elforgatható nyele nagyon könnyűvé teszi a kezelését, szűk helyekre is könnyen befér, és pillanatok alatt a szeméttartályába gyűjti a szemetet. Alacsony kiképzése miatt a bútorzat alá is könnyen befér. Szeméttartálya könnyen üríthető, és nem kell cserélni, akkumulátora gyorsan tölthető, és minimális áramot fogyaszt, tehát az elektromos seprő használata nagyon takarékos.

Biztonsági utasítások és figyelmeztetések

1. Kérjük, figyelmesen olvassa el ezt a használati utasítást, és tartsa magát az ebben foglaltakhoz!
2. Ne használja az elektromos seprőt folyadékok, különösen gyúlékony folyadékok feltakarítására! Ne takarítson a seprővel még izzó csikkeket, hamut, vagy könnyen gyulladó anyagokat (pl. gyufát).
3. A készülék akkumulátorát a használati utasításban leírtak szerint használja!
4. A bekapcsolt seprő forgó keféit tartsa távol az ujjaitól, a hajától és a ruházatától!
5. Ne használja az elektromos seprőt durva betonfelületen!
6. A készülék beltéri használatra készült, ezért ne használja az udvar és betonfelületek takarítására!
7. Meghibásodás esetén a készüléket kötelezően szakszervizzel javíttassa, vagy forduljon közvetlenül a forgalmazóhoz!
8. A készülék tisztítása előtt kapcsolja ki a seprőt, és távolítsa el az akkumulátorát!
9. Az akkumulátort ne érintse nedves kézzel!
10. Az akkumulátor töltéséhez csak a készülékhez mellékelt töltőt használja!
11. Az elektromos seprőt száraz helyen kell tárolni.

A készülék részei

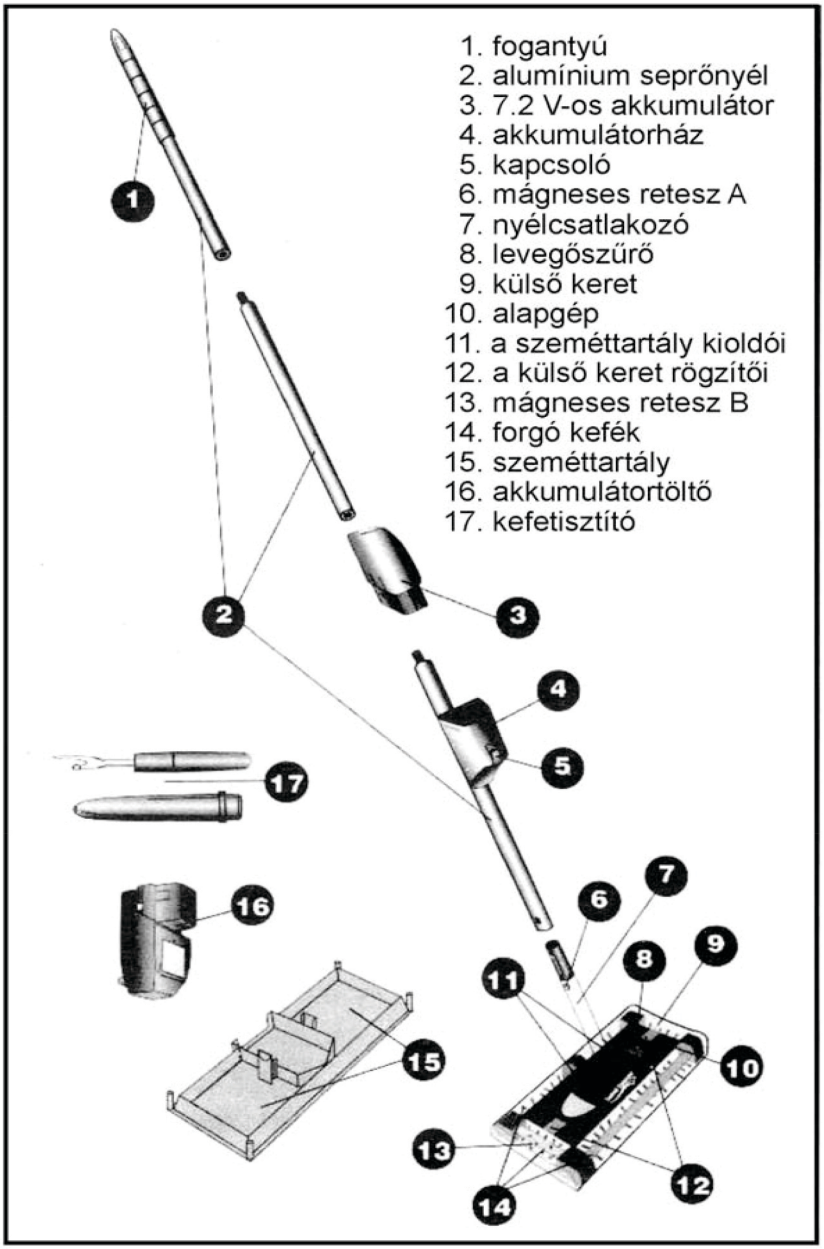

1. ábra

Az elektromos seprő összeszerelése

Csavarja egymásba a seprő nyelének három részét (az 1. ábra 2-es jelölése), majd a nyél alsó végén levő nyilat fordítsa úgy, hogy egy irányba legyen a nyélcsatlakozón levő nyíllal (7), és nyomja a nyelet kattanásig a nyélcsatlakozóra!

Az akkumulátor töltése

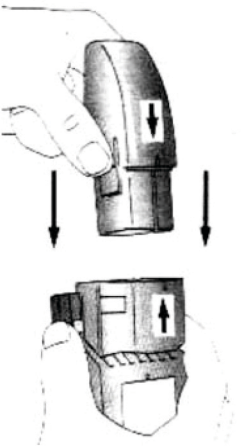

Csúsztassa az akkumulátort a töltőbe a képen látható módon! Csatlakoztassa az akkumulátor töltőjét a 220-240 V-os hálózat földelt aljzatába! A töltőn piros lámpa jelzi, hogy a töltés folyamatban van.

FONTOS! Az akkumulátort első alkalommal legalább 8 órán keresztül kell tölteni! Ha az akkumulátor teljesen lemerül, egy teljes feltöltés 6-8 órát tart, de a töltéssel nem szükséges megvárni a teljes lemerülést. Az újratöltés ideje az akkumulátor töltöttségi szintjétől függ. Soha ne hagyja az akkumulátort 24 óránál hosszabb ideig a töltőben!

Töltés után csúsztassa kattanásig az akkumulátort a nyél alsó elemén levő akkumulátorházba (1. ábra/4)! Az elektromos seprő ezzel készen is áll az első használatra.

Az elektromos seprő használata

Ellenőrizzük, hogy üres-e a készülék szeméttartálya (lásd a szeméttartály ürítéséről szóló bekezdést!)! Kapcsoljuk be a seprőt – állítsuk a kapcsolót ON állásba (1. ábra/5)! Az elektromos seprő keféi forogni kezdenek. Tologassuk a seprőt a felületen, amelyet tisztítani szeretnénk! A felületen levő szemetet a seprő forgó keféi összeszedik, és a szeméttartályába gyűjtik. Az elektromos seprő nem helyettesíti a porszívót! A durvább, látható szemetet, szöszöket, szőröket söpri fel, az apró, szemmel nem látható por feltakarításához porszívóra van szükség.

Automatikus kikapcsolás

Amennyiben a seprő keféi olyan nagyobb méretű anyagot próbálnak meg felseperni, amelyek rátekerednek a kefékre (pl. textildarabok, harisnya), és akadályozzák ezek mozgását, a készülék automatikusan kikapcsol. Ilyenkor ki kell kapcsolni a készüléket, el kell a kefékről távolítani a mozgásukat akadályozó anyagot, majd újra bekapcsolni a seprőt.

A szeméttartály ürítése

Használat után, vagy sok szemét sepregetése esetén akár közben is, az elektromos seprő szeméttartályát ki kell üríteni. A szeméttartály ürítéséhez először is kapcsoljuk ki a készüléket, és helyezzük egyenes, szilárd felületre! Egyik kezünkkel fogjuk a seprő nyelét, a másik kezünkkel pedig nyomjuk a készülék közepe felé a szeméttartály kioldóit, és közben a készülék nyelét emeljük felfelé! A szeméttartály a készülék alatt fog maradni, és könnyen kiüríthetjük.
A folyamatot az alábbi képek illusztrálják:

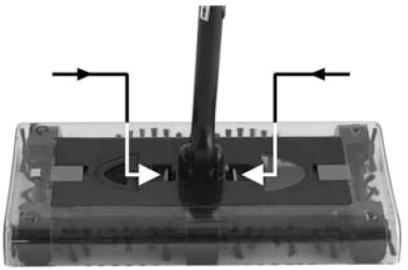

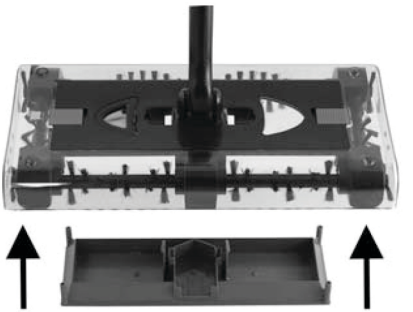

A tartály visszaszerelése is nagyon egyszerű. Helyezzük egyenes felületre a tartályt a képen látható módon fordítva, majd középre igazítva kattanásig engedjük rá a seprőt!

Karbantartás

Használat közben a forgó keféken összegyűlnek a hajszálak, cérnadarabak és más apróságok. Az elektromos seprő hatékony működése érdekében a keféket időnként meg kell tisztítani ezektől az anyagoktól. Ahhoz, hogy hozzáférjünk a kefékhez, el kell távolítanunk a seprő átlátszó keretét.

Távolítsuk el a készülék akkumulátorát, és a külső keret rögzítőit nyomjuk a készülék közepe felé (A). Emeljük le a keretet, és tegyük félre! (B)

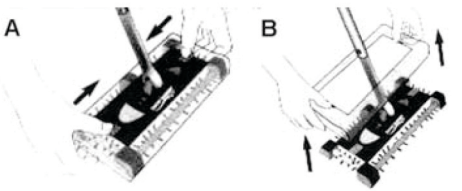

A kefetisztító eszközzel alaposan tisztítsuk meg a keféket (C), majd helyezzük vissza a keretet, és a keretrögzítőket most a készülék széle felé mozgassuk! (D)

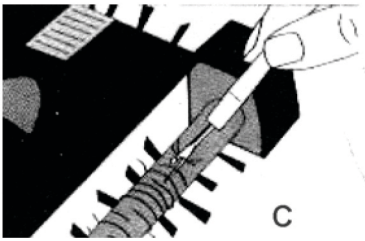

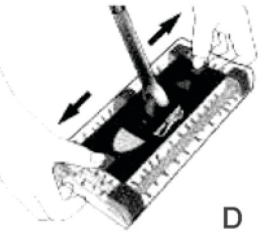

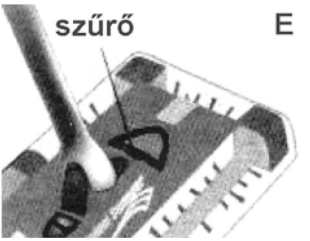

Tisztítás közben ügyeljünk arra, hogy a kefetisztító hegyével ne sértsük meg a kezünket!

Távolítsuk el a seprő levegőszűrőjét, mossuk meg, szárítsuk meg, majd pattintsuk vissza a helyére!

Időnként száraz ronggyal törölgessük át a seprőt. Ne mossuk vízzel és maró hatású mosószerekkel!

Hibaelhárítás

1. *A seprő keféi lassan forognak, vagy el sem indulnak.*
   Ennek oka az akkumulátor lemerülése lehet, vagy nem illesztettük az akkumulátort pontosan a helyére. Előfordulhat az is, hogy a kefékre túl sok hajszál vagy más anyag tekeredett fel, és ezektől nem tudnak forogni.
2. *Az akkumulátor nem töltődik*
   Illessze pontosan az akkumulátort a töltőjébe, és dugja teljesen az elektromos hálózat aljzatába! A töltést jelző piros izzónak világítania kell.
3. *A kefék forgása megakad, a készülék kikapcsol*
   Ha a kefékre túl sok hajszál és más anyag rakódik, és emiatt nem tudnak forogni, a készülék automatikusan kikapcsol. Kapcsolja ki a készüléket, és tisztítsa meg a keféket!
4. *A seprő működik, a kefék forognak, de nem gyűjtik össze a szemetet*
   Valószínűleg megtelt a seprő szeméttartálya, és ki kell üríteni. Az is előfordulhat, hogy túlságosan nagy darabokból álló szemetet próbálunk feltakarítani, amelyeket ez a készülék nem tud felseperni.
5. *A szemét kipotyog a seprőből*
   Valószínűleg megtelt a szeméttartály, vagy meg kell tsiztítani a keféket.

Az elektromos seprő tárolása

A seprő fején és a nyelének alsó részén mágneses reteszek találhatók, amelyek lehetővé teszik, hogy az elektromos seprőt függőleges helyzetben tároljuk, és ezzel helyet takarítsunk meg. Használat után ürítsük ki a seprő szeméttartályát, tegyük vissza a helyére, és a seprő fejét fordítsuk úgy, hogy a mágneses reteszek (1. ábra 6 és 13) egymáshoz érjenek.

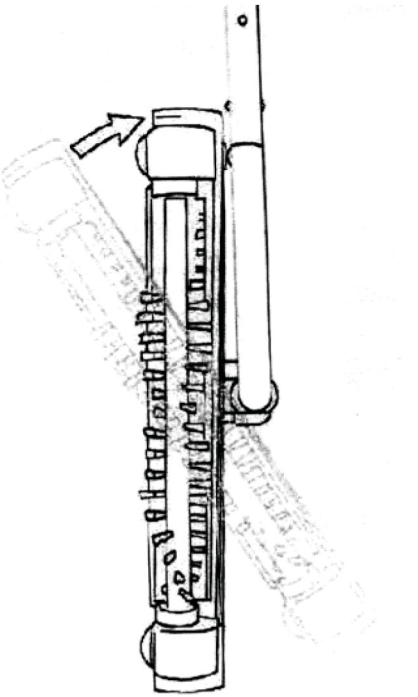

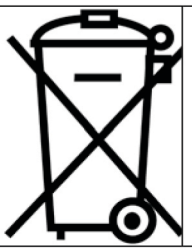

Az elektromos berendezések a környezetre veszélyes alkatrészeket tartalmaz-hatnak, ezért ezeket ne gyűjtse a kommunális hulladékkal együtt! Az elhasz-nált elektromos berendezéseket a vásárlás helyén is leadhatja, ahonnan olyan cégekhez kerül, melyek ezeket szakszerűen szétbontják és újrahasznosítják, vagy megsemmisítik.